Machine Translated by Google

sima

(ES) MANUAL DE INSTRUCCIONES ORIGINAL

(GB) ORIGINAL USER GUIDE

(FR) MANUEL ORIGINAL D´UTILISATION

STJERNER 20

C/ Albuñol, par.250
Pol. Ind. Juncaril,
18220 ALBOLOTE (Granada) ESPAÑA
Telf: (+34)958 490 410
Fax: (+34) 958 466 645
info@simasa.com
www.simasa.com

Machine Translated by Google

INDEKS

1. GENERELLE OPLYSNINGER 4

2. GENEREL BESKRIVELSE AF MASKINEN..... 4

3. MASKINENS DELE..... 5

4. TRANSPORT 6

5. PIKTOGRAMMER. 6

6. LEVERET MED MASKINEN..... .... 7 6.1 MONTERING TILBEHØR. ....7 6.2 DELE AF BUKEPLADEN. ....8 6.3 INVERSIONSPIN TIL STYRING AF BØJNINGSVINKEL... 9

7. SÅDAN KOMMER DU I GANG .... 10 7.1 TILSLUTNING TIL FORSYNINGEN .... 10 7.2 TILSLUTNING TIL ELEKTRICITETSKILDEN..... .... 11 7.3 KREDSLAGSDIAGRAMMER .... 12 7.4 ÆNDRING AF FASER FOR AT ETABLERE KORREKT BØJNINGSRETNING. ..... femten

8. FORETAGE ET BØJ..... 16

9. VEDLIGEHOLDELSE. 18

10. FEJLFINDING..... 19

11. DATABLAD..... 19

12.BØJNINGSKAPACITET..... 19

13. SIKKERHEDSANBEFALINGER .... tyve

14. GARANTI .... enogtyve

15. RESERVEDELE .... enogtyve

16. MILJØBESKYTTELSE .... enogtyve

17. DEKALARATIONER OM STØJ..... .. .. enogtyve

18. ERKLÆRINGER OM MEKANISKE VIBRATIONER 21

Machine Translated by Google

1. GENEREL INFORMATION

ADVARSEL: Læs og forstå denne vejledning fuldstændigt, før du bruger maskinen.

SIMA SA takker dig for din tillid til vores produkter og for at du har købt den BUKKENDE ELLER KOMBINEREDE ELEKTRISK SKÆRE-/BUKEMASKINE.

Denne manual giver dig de nødvendige instruktioner til at starte, bruge, vedligeholde og i dit tilfælde reparere den nuværende maskine. Alle aspekter med hensyn til brugernes sikkerhed og sundhed er oplyst.

Overholdelse af alle instruktioner og anbefalinger garanterer sikkerhed og lav vedligeholdelse.

Som sådan er det obligatorisk at læse denne vejledning omhyggeligt for enhver person, der er ansvarlig for brug, vedligeholdelse eller reparation af denne maskine.

Det anbefales altid at have denne manual på et let tilgængeligt sted, hvor maskinen står

2. GENEREL BESKRIVELSE AF MASKINEN

• STAR 20 bukkemaskinerne er fremstillet til at bukke flade og armerede stålstænger, der bruges til konstruktion og passive stålanker til konstruktionsbeton. Bukkeoperationen udføres i kold tilstand ved hjælp af dorne for at sikre, at bukningens indvendige diameter er i overensstemmelse med de europæiske normer.

• De kombinerede maskiner bukke/skære modeller COMBI er designet til både at bukke og skære stålstænger. Skæreværktøjerne er to knive, en fast og en i bevægelse. Skæreoperationen udføres manuelt ved at skubbe stangen på rullen, slippe stangen ned i skærehalsen, sænke beskyttelsesskærmen og trykke på pedalen.

Enhver anden brug af denne maskine anses for at være upassende og kan være farlig. Dette er således fuldstændig forbudt.

• Gearkassen er maskinens hovedelement. Den er ansvarlig for at overføre den nødvendige energi til at udføre bøjningen af stålstængerne.

• Maskinen betjenes af en elektrisk motor, der passerer bevægelsen, ved en transmission til bukkemekanismen, hvori de forskellige mandriller er monteret.

• Bukkepladen kan vælges til at arbejde i to forskellige retninger, venstre eller højre, ved at ændre omdrejningsretningen i det elektriske betjeningspanel.

• Bukkevinklen kan bestemmes ved at indsætte drejetappen i bukkepladen. For en mere præcis bøjning kan linealen justeres nøjagtigt med håndtaget.

• Kommandopanelet er udstyret med polyester, elektriske knapper, der let kan identificeres med piktogrammer.

• Maskinen er udstyret med knapper til nedlukning og baglæns bevægelse for at lette dens manøvrering. Nødknapperne på begge sider af maskinen kan bruges i tilfælde af fare eller forkerte manøvrer.

• Den generelle bøjningsmanøvre udføres i lavspænding (24V) i henhold til de europæiske standarder.

• Det originale udstyr (bolte, dorne, der bøjes firkantet) er varmebehandlet for at modstå den hårde type arbejde, maskinen udfører.

• Maskinen er forsynet med en pedal til at bekræfte og udføre manøvren og dermed undgå, at de øverste dele kommer i klemme, mens maskinen kører.

• Arbejdsområdet er beskyttet af en sikkerhedsafskærmning for at begrænse mulige ulykker. Denne beskyttelse er gennemsigtig for at tillade observation af materialet, der bøjes, og undgår at komme til de øverste dele af bøjningsområdet.

• Maskinen er malet i en ovn med en meget modstandsdygtig, anti-korrosions epoxy polyester maling.

• Det originale, elektriske udstyr er i overensstemmelse med EU-sikkerhedsstandarderne.

Enhver brug af maskinen til andre formål end de ovenfor nævnte er farlig og derfor strengt forbudt.

Machine Translated by Google

3. MASKINENS DELE.

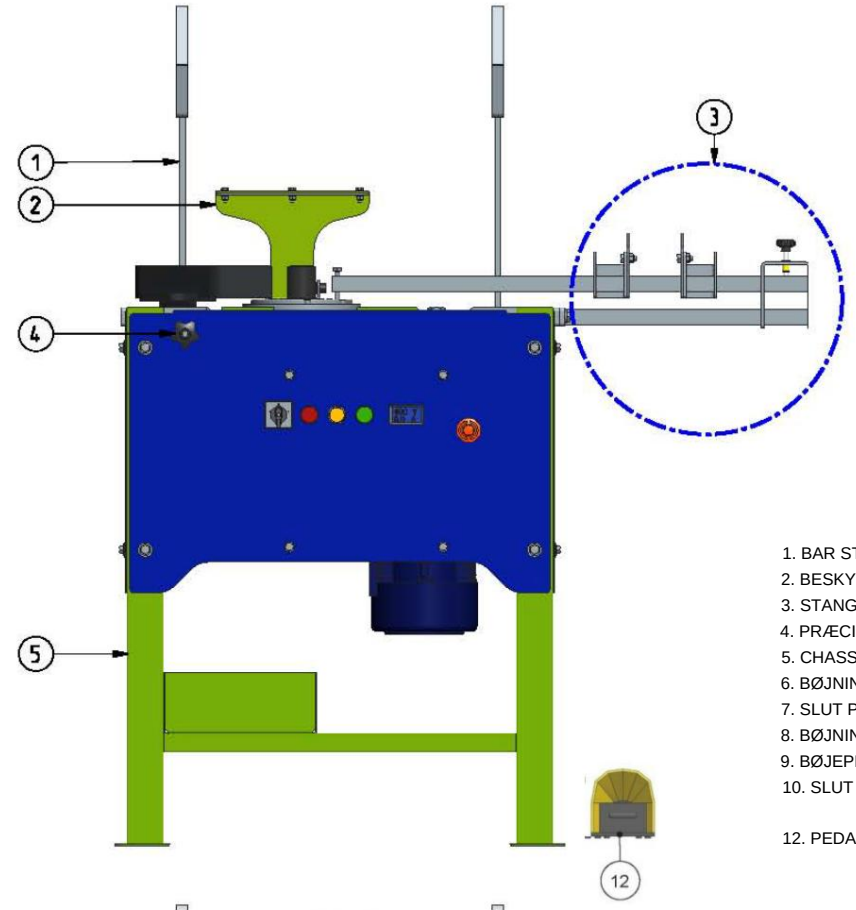

1. BAR STØTTE.
2. BESKYTTELSE AF BØJNINGSBLAD.
3. STANGLÆNGDEMÅLER.
4. PRÆCISIONSVINKELJUSTERING.
5. CHASSIS.
6. BØJNINGSSTØTTE.
7. SLUT PÅ BØJNINGSSENSOR.
8. BØJNINGSMORNE.
9. BØJEPLADE.
10. SLUT PÅ BØJNINGSSENSOR. elleve.

12. PEDAL.

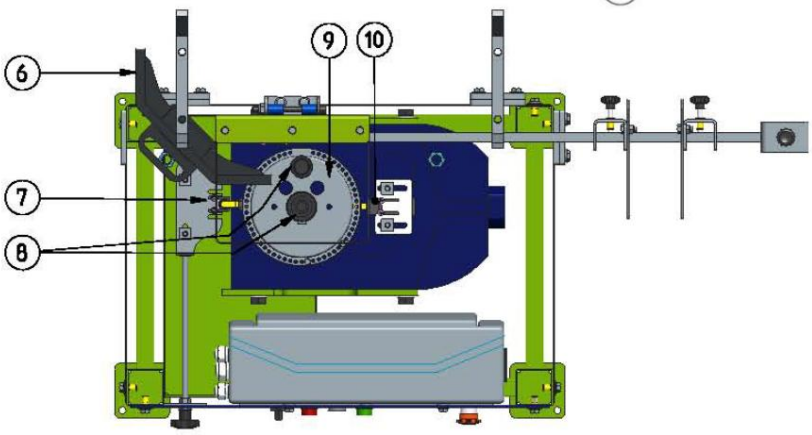

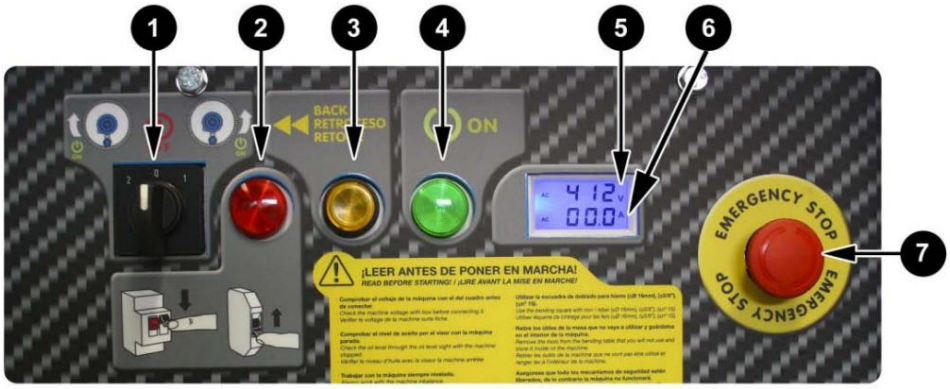

1. BØJERETNINGSVENDER KONTAKT.
2. OVERBELASTNINGSLYS.
3. TRYG TILBAGEKONTAKT.
4.PÅ LYS
5. VOLTOMETER.
6. Amperemåler.
7. NØDSTOP KNAP.

Machine Translated by Google

4. TRANSPORT

Maskinen er pakket på en palle, der gør den let at transportere med lastbiler eller manuelle palletransportere. Dens vægt og andre dimensioner (se tabellen over tekniske karakteristika i denne manual) gør det muligt at transportere maskinen i lette køretøjer.

Når det er nødvendigt at transportere maskinen over lange afstande med køretøjer, kraner eller andre hævemidler, sidstnævnte burde være sikkert.

Ved at løfte maskinen med kraner eller hejseværk skal der anvendes normaliserede sejl. Disse vælges ud fra den nødvendige arbejdsbelastningsgrænse, brugsmåden og belastningens art. Valget er korrekt, hvis særlige brugsregler overholdes. **Fig A**

ADVARSEL: For at undgå enhver mulig fare skal du holde dig væk fra forhøjede laster og være forsigtig med deres mulige forskydning under transport, uanset om det er under løft eller fortøjning. Derfor er det vigtigt at vælge de rigtige sejl og være særlig opmærksom ved følsomme operationer (hævning, kobling, fortøjning eller losning).

VIGTIGT: Under transport af maskinen må sidstnævnte aldrig vendes eller sættes på begge sider. Maskinen må kun hvile på sine fire fødder.

5. PIKTOGRAMMER.

Piktogrammer inkluderet i maskinen inkluderer følgende:

:

SKAL BRUGE SIKKERHEDSSTØVLER

DET ER VIGTIGT AT BÆRE SIKKERHEDSHJELM OG BRILLE

LÆS INSTRUKTIONER

BRUGERVEJLEDNING

DET ER VÆSENTLIGT AT BÆRE HANDSKER

Machine Translated by Google

6. LEVERES MED MASKINEN.

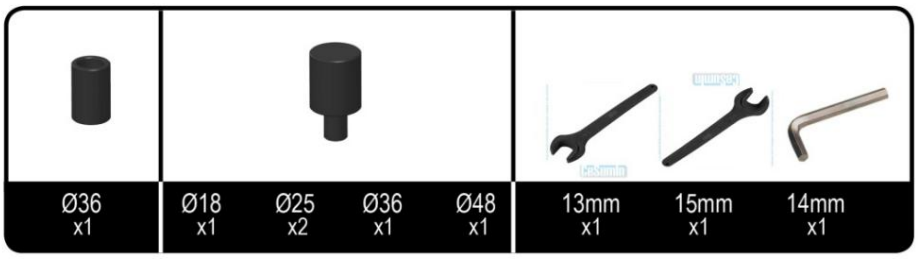

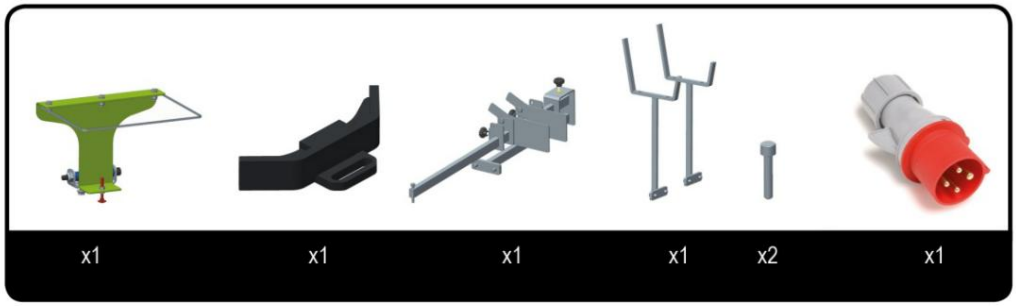

6.1 MONTERING TILBEHØR.

Af transportmæssige årsager sendes maskinen med tilbehøret afinstalleret. Monter tilbehøret som på billederne.

BØJEPLADEBESKYTTELSE: Denne skal monteres til maskine til at arbejde. Beskyttelsen trykker på en mikrokontakt, som skal trykkes ned for at maskinen fungerer korrekt.

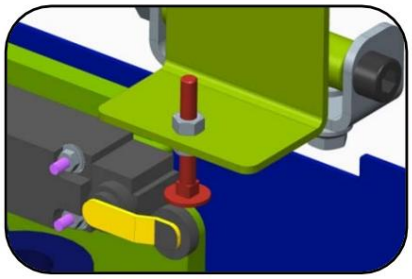

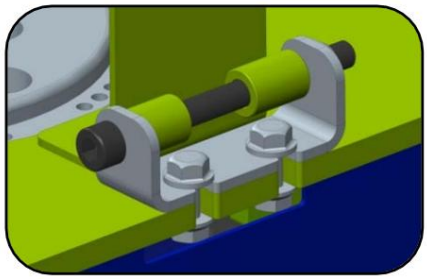

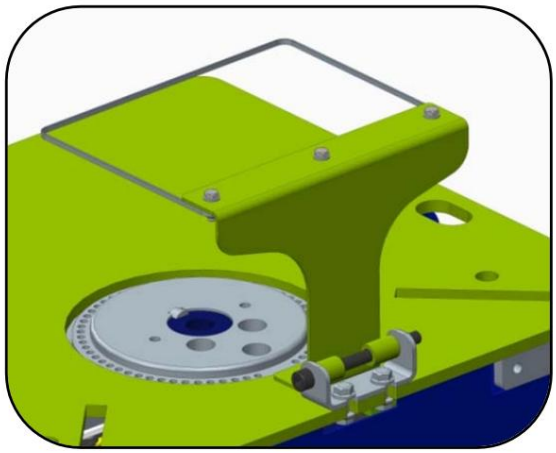

BAR STØTTE: Dette er for bekvemmelighed og produktivitet

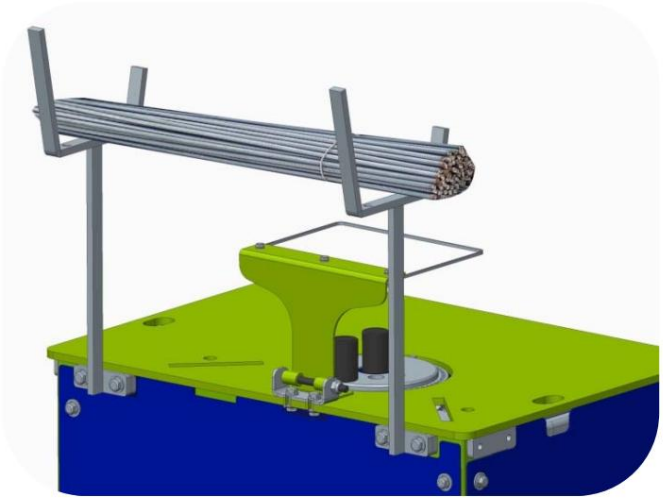

Machine Translated by Google

BØJ LÆNGDEMÅLER: Stanglængdemåleren kan monteres til venstre eller højre på maskinen. der er to måleplader til justering af bøjningslængde.

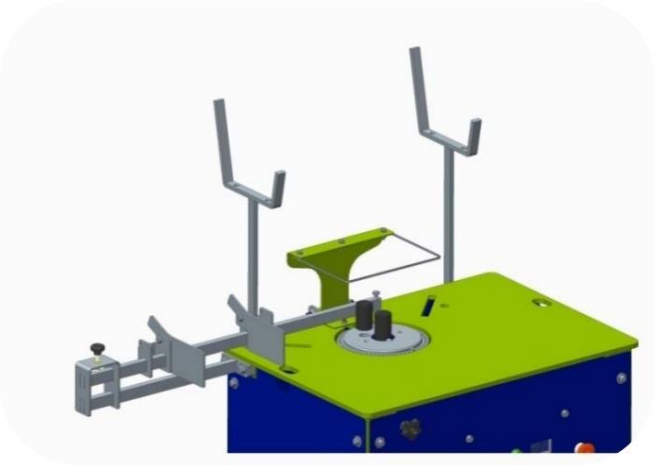

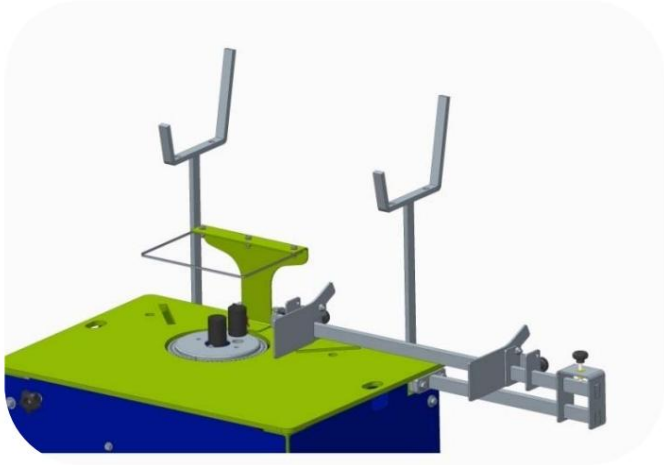

Bøjningsstøtte: Bøjningsstøtten bruges til at understøtte flere stænger til bøjningen. Bukkestøtten kan monteres på højre eller venstre side. For at genplacere bøjningsstøtten løsnes skruen og skub støtten langs.

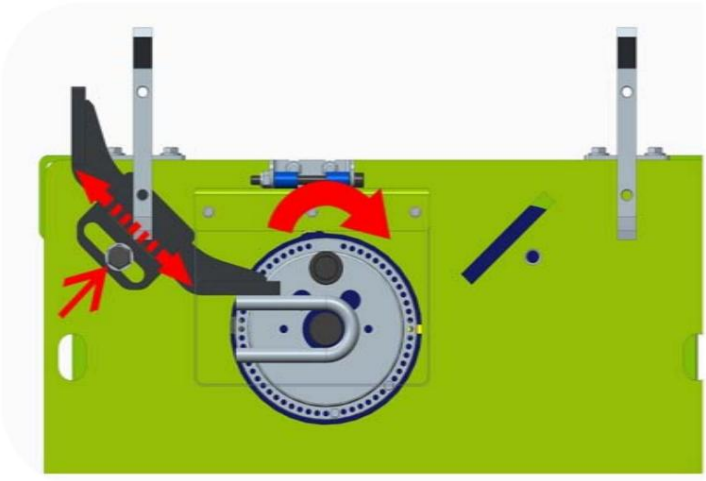

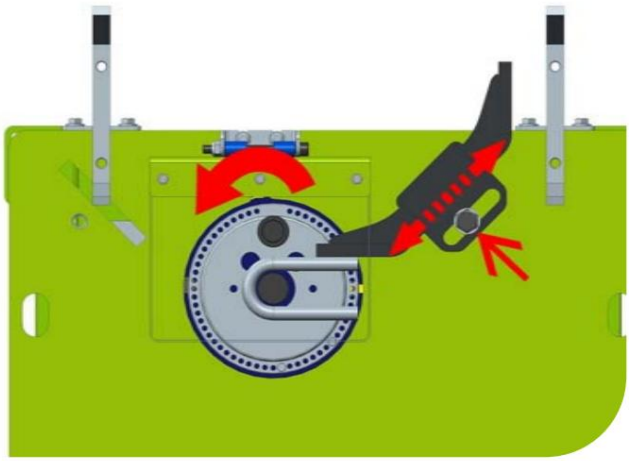

6.2 DELE AF BUKEPLADEN.

Pladen har mange huller til forskellige formål.

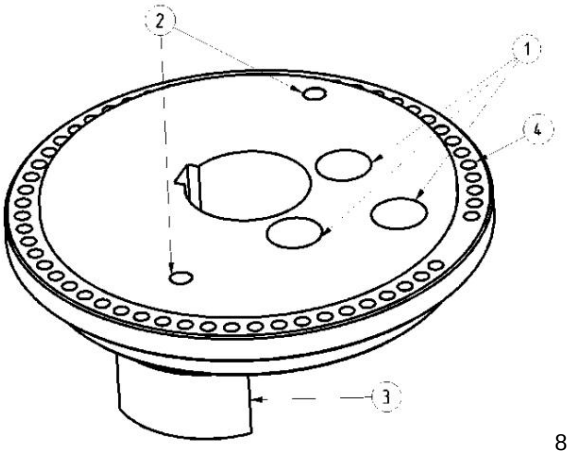

1. Huller til skubbedorn. Afhængig af stangens størrelse kan dornen sættes i forskellige positioner.

2. Skruehuller til udtrækning af bukkepladen.
3. Mikroplade til stop.
4. Huller til drejetappen.

Machine Translated by Google

6.3 INVERSION PIN TIL STYRING AF BØJNINGSVINKLEN.

Inversionsstiften **"P"** er, hvordan vi vælger pladens bøjningsvinkel. Afhængig af om pladen bevæger sig med uret eller mod uret, vi skal sætte stiften til venstre eller højre for **"S2".**

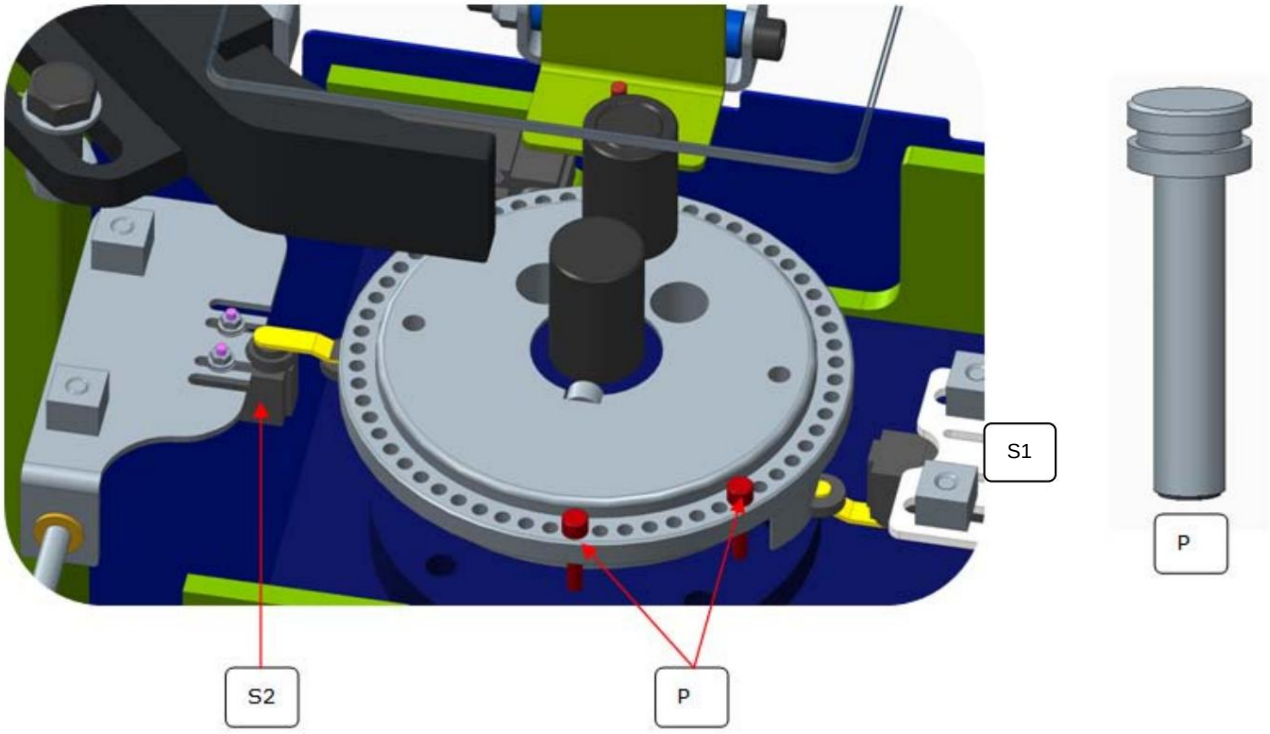

Sensor S2, det for at stoppe pladen med at dreje, når inverteringsstiften P rører ved den.

Sensor S1, er til at stoppe pladen, når den vender tilbage til sin oprindelige position.

Machine Translated by Google

7. KOM GODT I GANG

ADVARSEL: Alle sikkerhedsanbefalinger skal følges, enten dem der er nævnt i denne bruger manual eller dem, der overholder alle normer for forebyggelse af arbejdsrisici på alle steder.

HJULARBEJDE: SIMA bukke- og kombinerede maskiner behøver ingen hjularbejde, som de er specielt designet til at opnå den maksimale ydeevne fra start.

NORMAL BRUG AF MASKINEN:

Bukkemaskinerne er designet til at bukke flade og armerede stålstænger til brug i strukturen og andre konstruktionskomponenter. Enhver anden brug, der ikke er udtrykkeligt angivet, betragtes som unormal.
Ethvert værktøj eller tilbehør, der tilføjes eller ændres uden skriftlig tilladelse fra producenten, anses for at være upassende og farligt. Hvis nogen skade eller personskade er forårsaget som følge af eller ved misbrug af maskinen, fritager SIMA SA ethvert ansvar som producent. Maskinen skal installeres på en plan, fast og vandret overflade, og jorden må ikke være blød.

Denne maskine MÅ IKKE ANVENDES I REGN. Dæk med vandtætte materialer. Hvis maskinen har været udsat for regnen, skal du kontrollere, at de elektriske dele ikke er våde før tilslutning. Arbejd altid med gode lysforhold.

7.1 TILSLUTNING TIL FORSYNINGEN

Forlængerledningen, der bruges til at føde maskinen, skal have en minimumssektion på 4x2,5 mm2 op til 25 meter lang. For en overlegen afstand kan 4x4 mm2 bruges. I en af dens ender er det nødvendigt at forbinde en base normaliseret antenne på 3P+T eller 3P+N+T kompatibel med maskinkontakten og i den anden ende en normaliseret antennestift på 3P+T eller 3P+N+T kompatibel med tavleudgang.

Maskiner med elektrisk motor skal altid tilsluttes en normaliseret tavle, der råder over en magneto-termisk kontakt og en differentiale i overensstemmelse med motorens egenskaber:

Maskinens elektriske spænding er synlig på spændingsindikationen ved siden af toppen af motorterminalerne og på maskinens karakteristikplade.

ADVARSEL: Tilslut ikke maskinen til elektricitet, hvis du ikke er sikker på den tilgængelige elektriske spænding. Hvis spændingen ikke er korrekt, vil motoren undergå uoprettelig skade eller ude af drift.

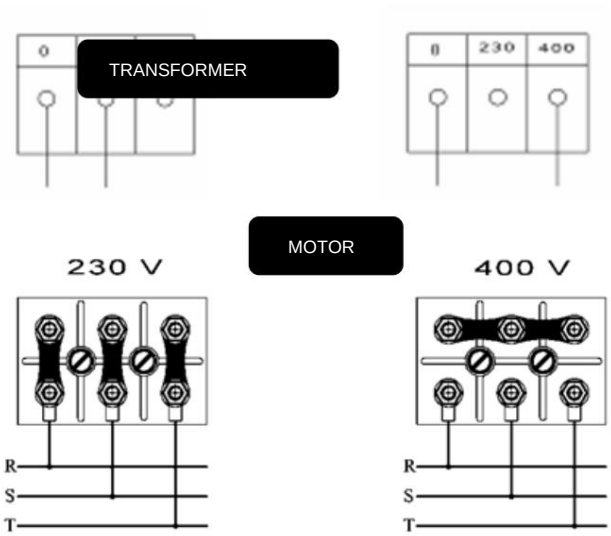

Tilslut ikke maskinen, medmindre du er sikker på strømforsyningens stabilitet

Machine Translated by Google

Ændre ikke nogen elektrisk konfiguration i maskinen, da dette kan resultere i uoprettelig skade.
MEGET VIGTIGT, sørg for, at jorden er tilsluttet, før den tilsluttes

7.2 TILSLUTNING TIL ELEKTRICITETSKILDEN.

Maskinen har et display, så brugeren kan se den tilførte spænding til maskinen før spændingen når de elektriske komponenter og forårsager skader.

For at tilslutte maskinen skal du gøre følgende

1. Åbn døren og tilslut stikkontakten til el-boksens stikkontakt. På denne måde når strømmen ikke motoren og du kan se spændingen komme ind i maskinen.

ADVARSEL: Transformatoren har en tolerance på ±10 % over og under det specificerede spændingskrav. Hvis disse grænser overskrides, vil du bryde transformeren

Maskine 400V = 360V min / Max 440V max
Maskine 230V = 207V min / Max 253V max

2. Drej den sorte kontakt for at vælge bøjningsretningen, og det grønne lys vil lyse.
3. Træd på pedalen for at kontrollere, hvilken vej pladen drejer. SØRG FOR, AT DER IKKE ER INGEN DORNE ELLER TILBEHØR OVEN PÅ MASKINEN.

Når du tilslutter maskinen, skal du sørge for, at maskinen drejer på den måde, som mærkaten angiver, dette vil undgå ulykker med tilbehøret på bukkepladen.

Hvis det ikke vender den rigtige vej, så skift faserne.

Machine Translated by Google

7.3 KREDSLAGSDIAGRAMMER

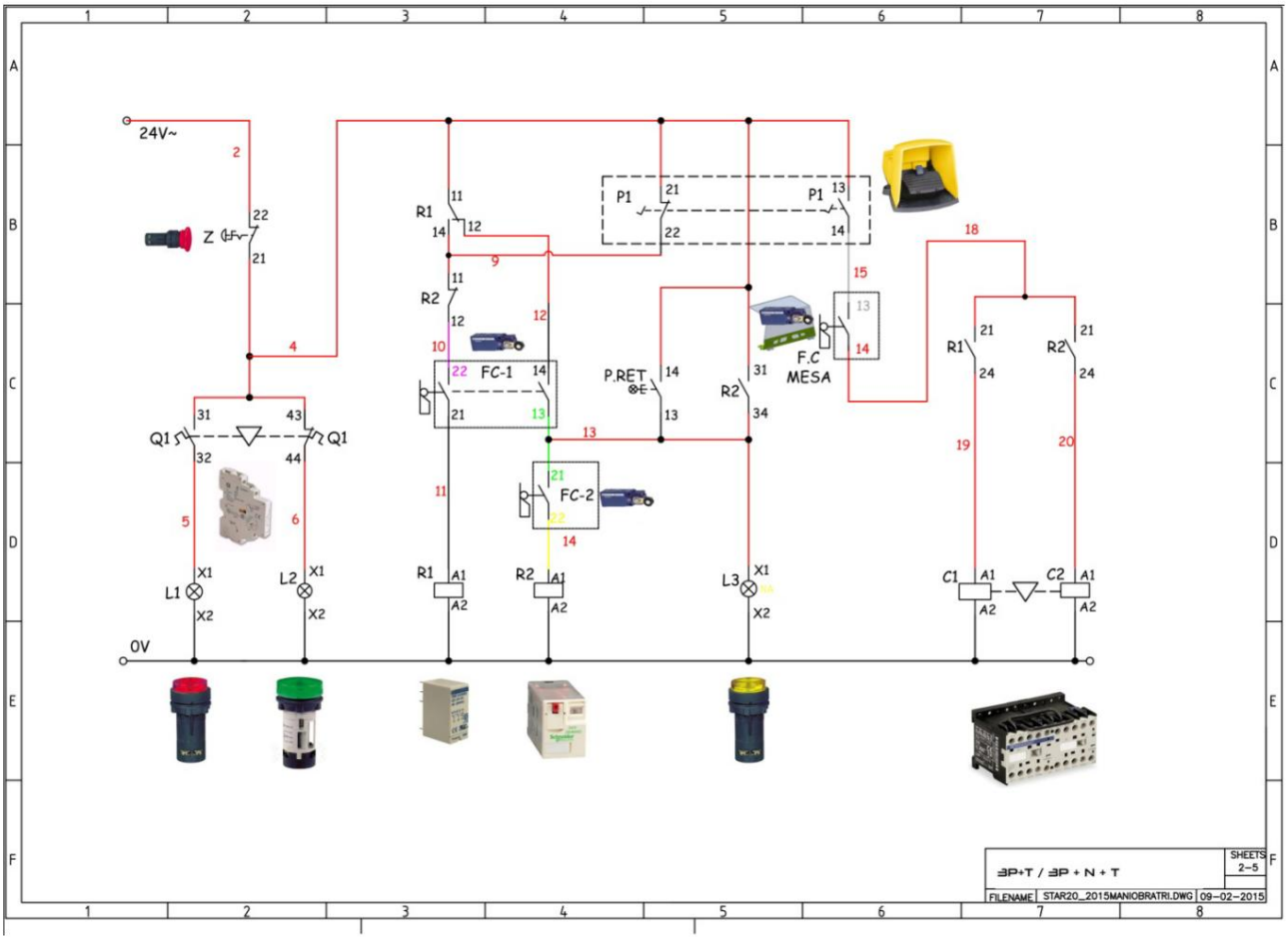

Machine Translated by Google

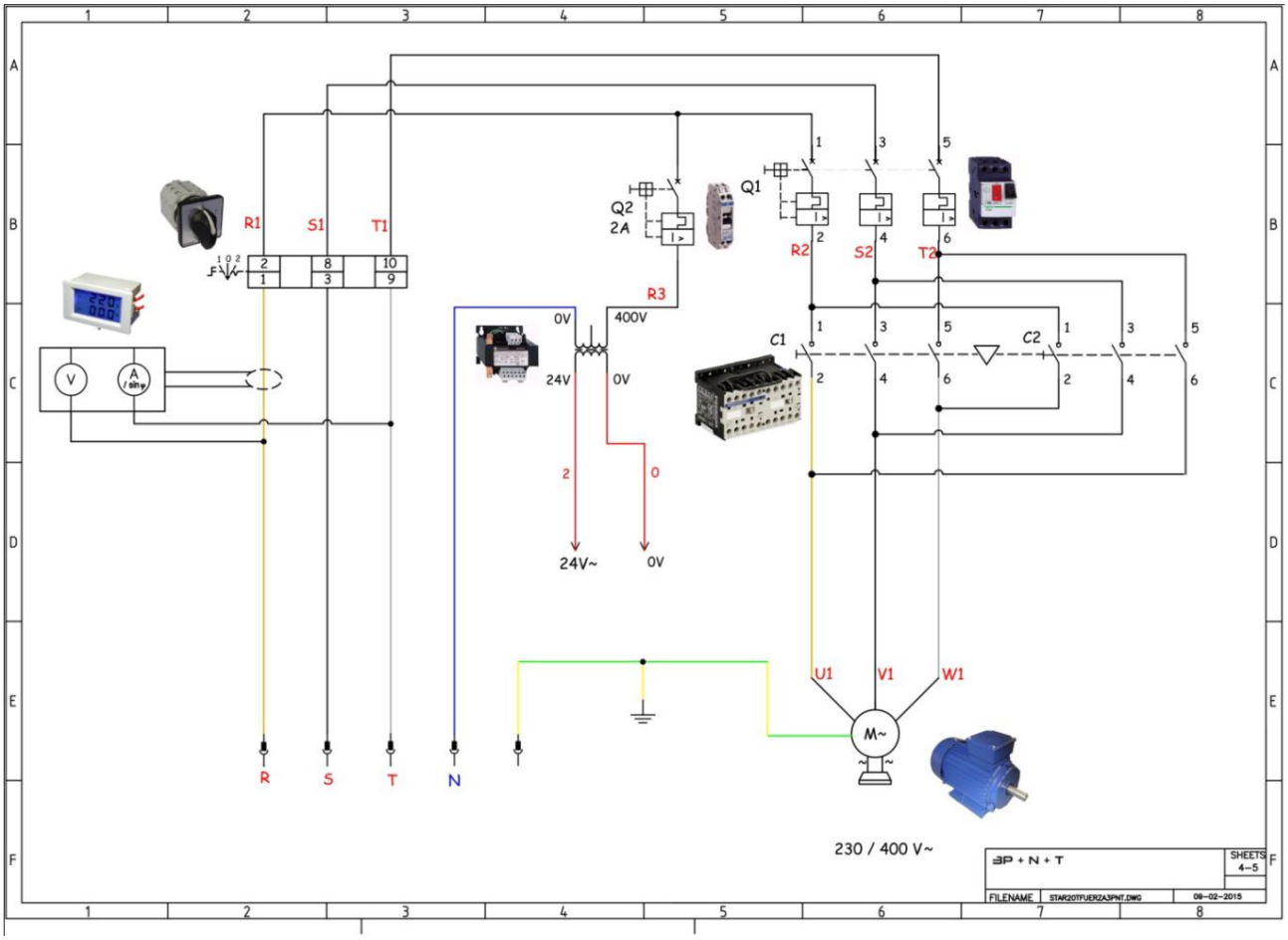

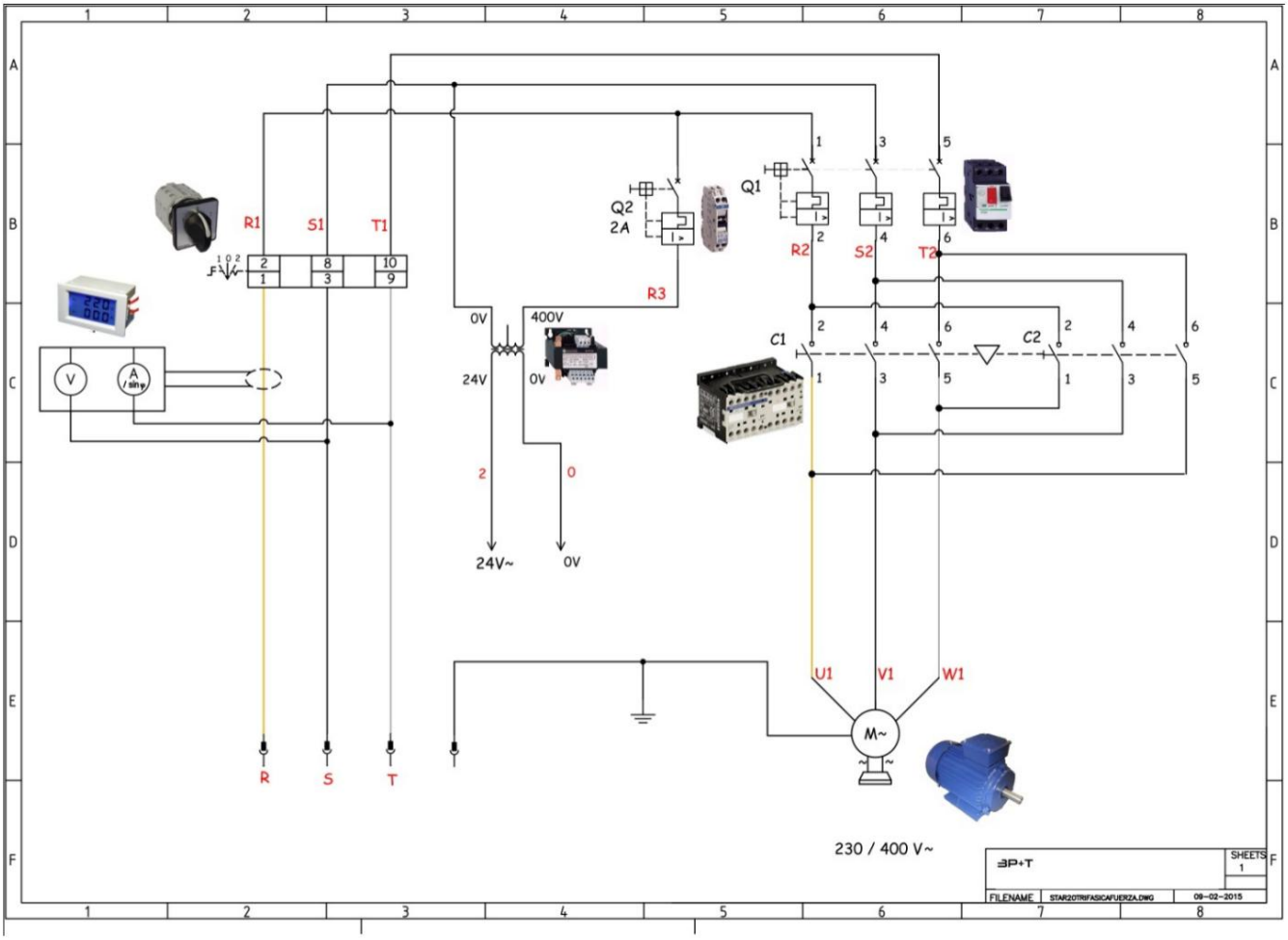

Machine Translated by Google

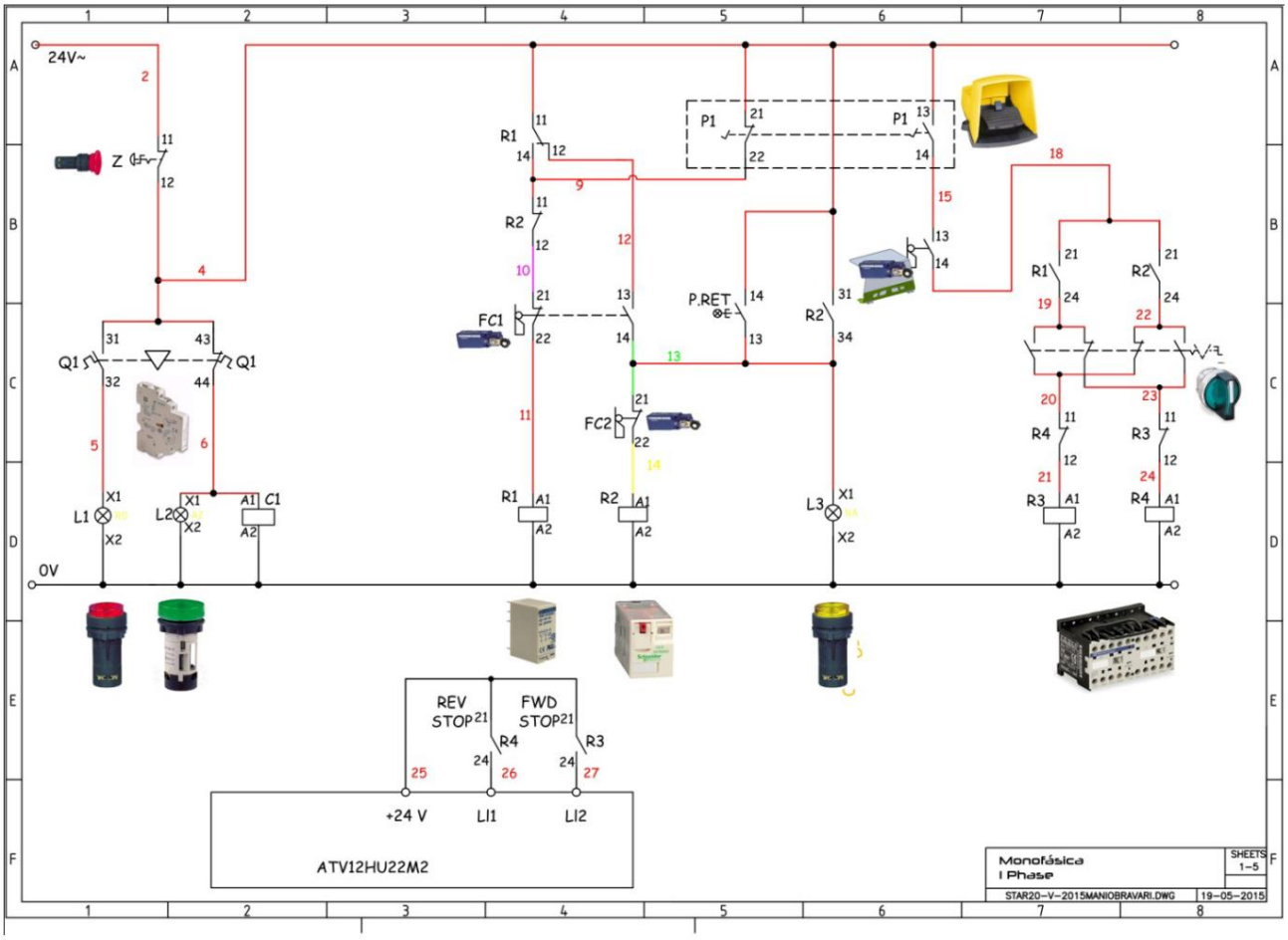

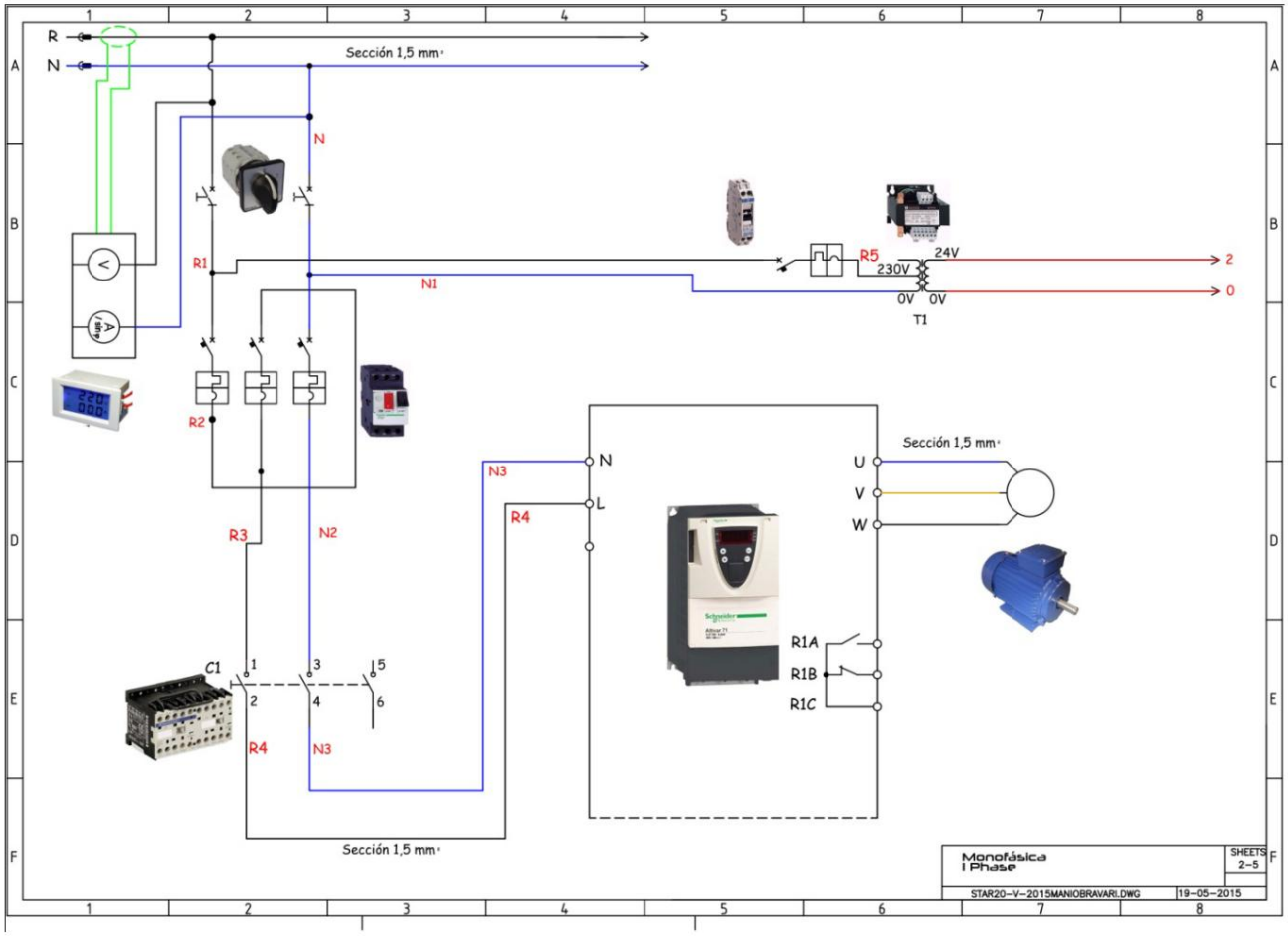

Machine Translated by Google

MANUEL NØDRETURNERING AF BØJEPLADEN Hvis du under bøjningen ønsker at stoppe processen, skal du trykke på RETURN-knappen og bruge pedalen til at vende tilbage til en tidligere position eller til starten.

7.4 ÆNDRING AF FASER FOR AT ETABLERE KORREKT BØJNINGSRETNING.

For at ændre retningen af bøjningen skal du åbne tilslutningsstikket og udskifte ledningerne som vist på billedet.

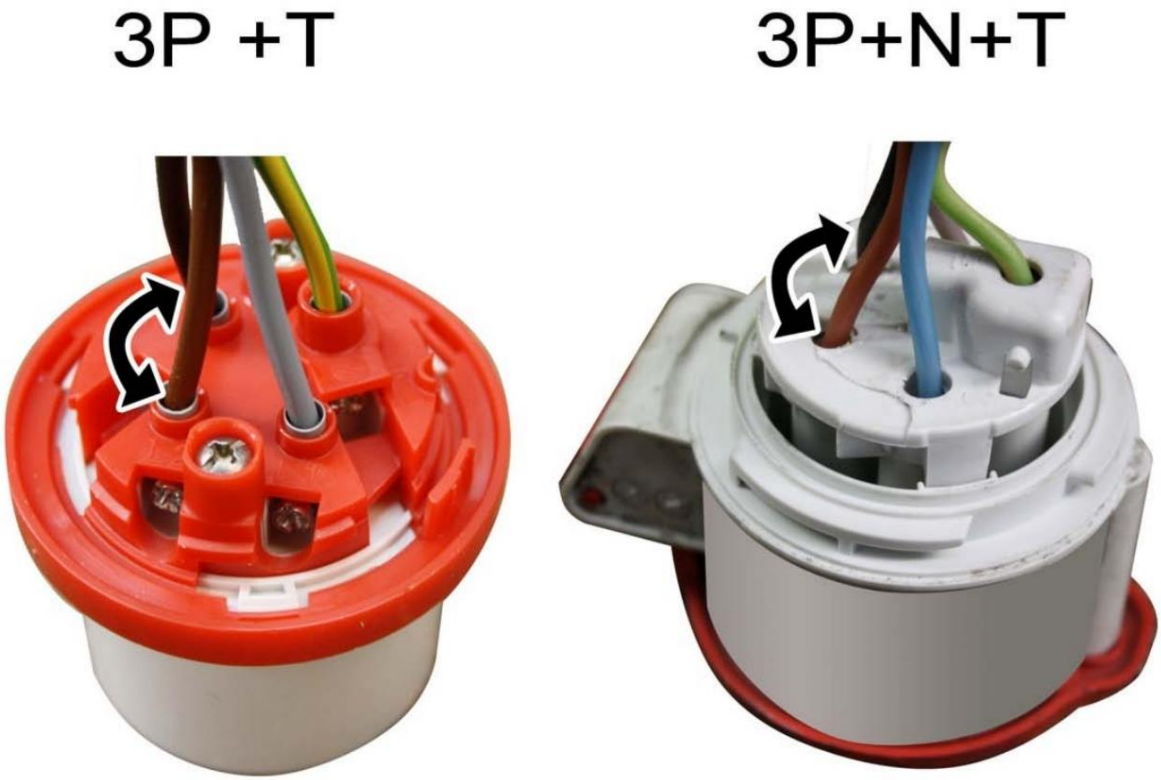

Machine Translated by Google

8. FORETAGE ET BØJ

Før du begynder at bøje et armeringsjern, lav nogle bøjninger uden noget tilbehør på maskinen, indtil du er komfortabel med bevægelsen.

1. Opdel bukkepladen i 4 imaginære 90 graders sektioner.
2. Vælg bøjningsretning med knappen på kontrolpanelet.
3. Indsæt pladestiften til venstre for 0 grader, så opnå en vinkel på 90.
4. Træd på pedalen og løft ikke af. Bøjepladen vil bevæge sig, indtil stiften når inversionen kontakt.
5. For at få pladen tilbage, løft din fod fra pedalen og tryk igen, og pladen vender tilbage.

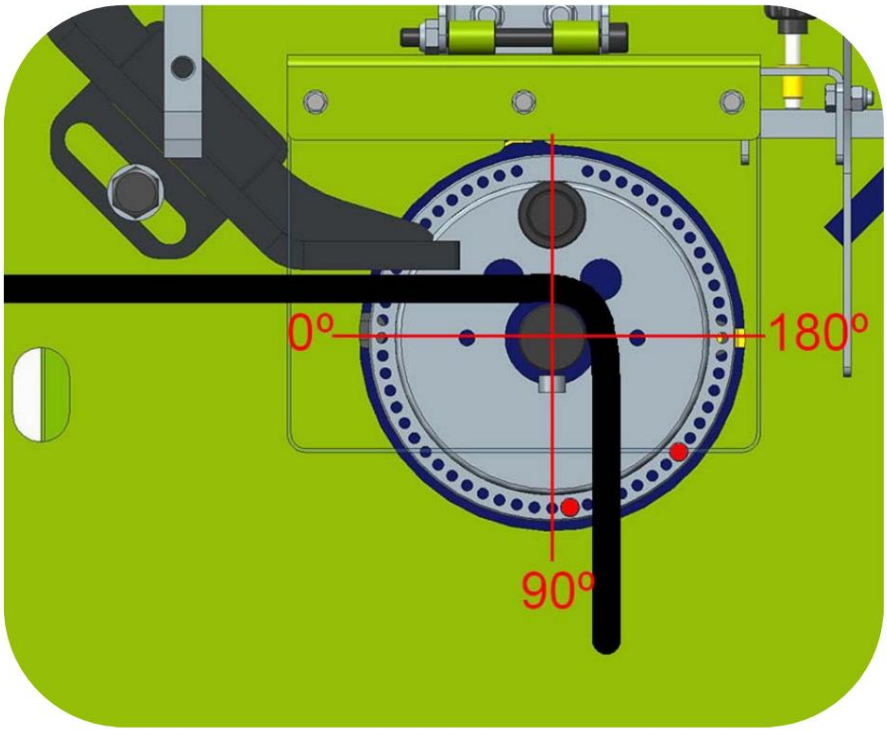

Hvis du ikke har opnået den bøjningsvinkel, du har brug for med stiften, og du skal lave en lille justering, kan du bruge de sorte metalhåndtag på siden af maskinen til at flytte støttedornene.

Drej håndtaget for at skubbe dornen længere væk for at lave en strammere vinkel, og før den mod for at lave en

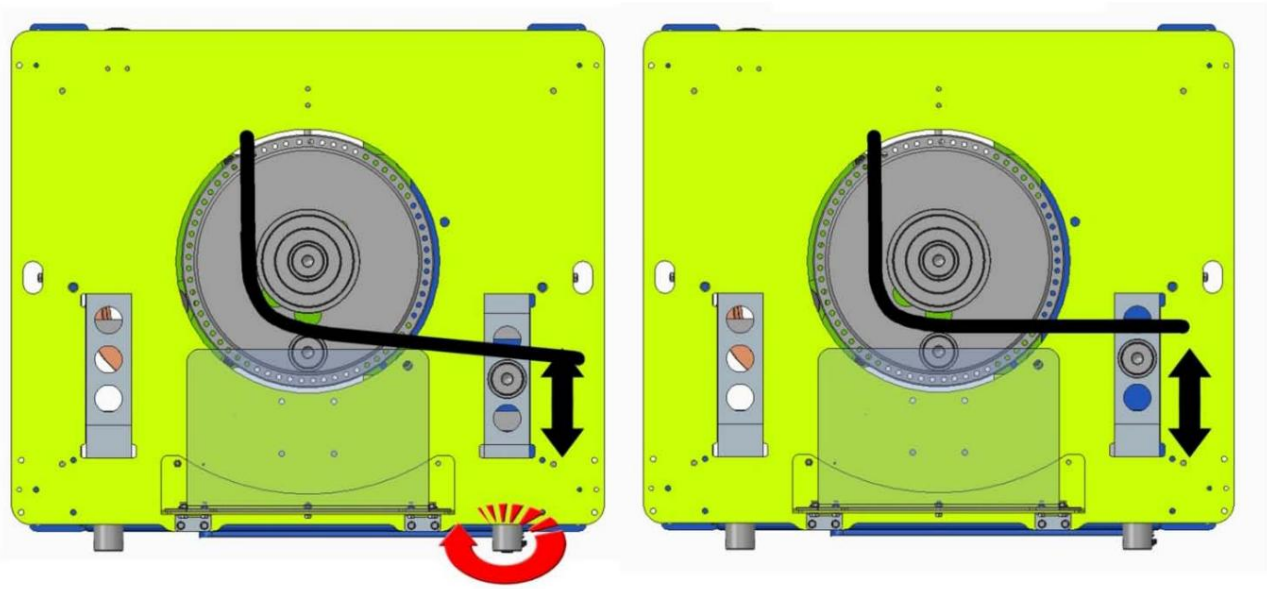

Machine Translated by Google

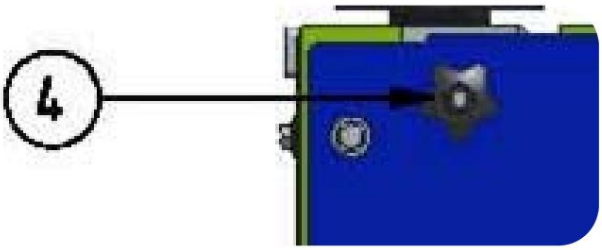

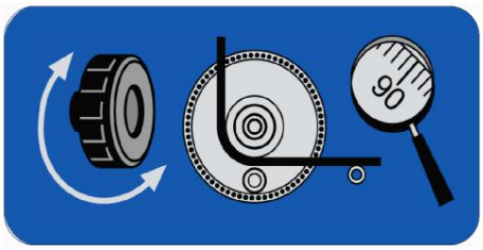

Machine Translated by Google

9. VEDLIGEHOLDELSE.

1 Første olieskift efter 1000 timers brug, hvis der anvendes mineralolie og derefter igen efter 3000/4000 timer, hvis den brugte olie er syntetisk eller efter 3 års brug, hvis disse timer ikke nås. Hvis der bruges syntetisk olie, skal du skifte olie efter 20.000 timer.

2 Smør hullerne, hvor stifterne og dornene går, og også bunden af stifterne og dornene hjælper også med at undgå , dette vil opbygning af rust.

3 Når dagen er omme, skal du frakoble maskinen.

4 Dæk maskinen til om natten for at beskytte mod regn.

5 Fjern snavs fra indersiden af maskinen, når det er muligt.

6 Rengør de udvendige og smørstifter og dorne ofte..

7 Kontroller knivene på fræseren **(hver 8 dages brug)** for at se, om de skal skiftes.

8 Kontroller oliestanden i gearkassen **(hver måned),** hvis niveauet er faldet, skal du sørge for at fylde på.

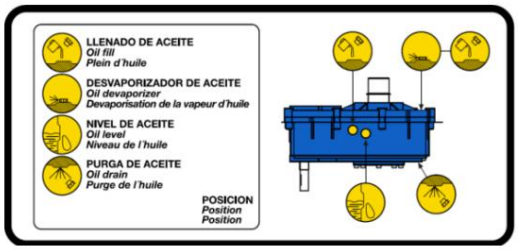

Machine Translated by Google

10. FEJLFINDING

PROBLEM	MULIG ÅRSAG	LØSNING
Maskinen vil ikke bøje stangen	Ikke nok spænding Ikke nok motorkraft.	Kontroller forsyningen Kontroller, at motoren ikke er brændt.
Pladen bøjer, men vender ikke tilbage til sin position	Enden af bøjningssensor	Kontroller enden af bøjningssensoren
Det grønne lys tænder ikke	Tjek kabler til maskinen, kontroller forsyningen	Tjek kabler til maskinen, kontroller forsyningen
Pilotlyset er tændt, men maskinen virker ikke	Maskinen er ikke godt forbundet	Maskinen er kun tilsluttet i en enkelt fase, sørg for at den er korrekt tilsluttet
Tilslutningen er korrekt ved 230 eller 400, men maskinen bevæger sig ikke	Ustabil forsyning	Tjek forsyningen, prøv at bruge en stabilisator

11. DATABLAD

			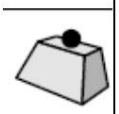	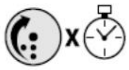	
STAR-20 1,5Kw enkelt.		230v	216 kg.	17	7.5
STAR-20 1,5KwThree.		400v	214 kg.	17	7.5

12.BØJEKAPACITET.

Resistencia tracción	Nº de barras Ø6 - 1/4"	Nº de barras Ø8 - 5/16"	Nº de barras Ø10 - 3/8"	Nº de barras Ø12 - 1/2"	Nº de barras Ø16 - 5/8"	Nº de barras Ø20 - 3/4"
R-480 N/mm²	7	6	5	3	1	1
R-650 N/mm²	7	6	5	2	1	1
Mandril doblado Ø	18 mm	24 mm	36 mm	36 mm	48 mm	48 mm

Machine Translated by Google

13. SIKKERHEDSANBEFALINGER

Bukke- og kombinerede (bukke/skære) maskiner bør bruges af uddannede personer eller personer, der er fortrolige med deres betjening.

• Før du starter maskinen, bedes du læse instruktionerne og sikre dig, at sikkerhedsnormerne overholdes. Lær, hvordan du stopper maskinen på en hurtig og sikker måde.

• Placer maskinen på en plan overflade. Tilslut kun maskinen til elektricitet, når du er sikker på dens stabilitet.

• Start først maskinen, når du har monteret de sikkerhedsafskærmninger, der følger med maskinen.

• Det anbefales at bære sikkerhedsbriller, sikkerhedsstøvler, handsker mm. Brug altid godkendte materialer.

• Brug altid individuelt beskyttelsesudstyr (IPE) i overensstemmelse med den type arbejde, du udfører.

Forbyd fremmede at få adgang til maskinens arbejdssted.

Arbejdstøj skal ikke have løse genstande, der kan klamre sig fast i bevægelige dele af maskinen.

Når du skal flytte maskinen, skal du trække elkablerne ud og blokere maskinens bevægelige dele.

Hold altid beskyttelseselementer og sikkerhedsafskærmninger i deres korrekte positioner.

Bemærk: Før du placerer bolte, mandriller og bøjningsfirkanterne, skal du kontrollere rotationsretningen for bøjningsplade. Du kan derefter installere det passende tilbehør til den type arbejde, du ønsker at lave.

De beskadigede elektriske kabler bør omgående udskiftes.

Tag stikket til maskinen ud af strømmen og manipuler eller betjen aldrig det mekaniske eller elektriske elementer i maskinen, mens motoren er tændt.

Brug aldrig maskinen til andre formål end dem, den er designet til.

• **MEGET VIGTIGT: Jorden skal altid være tilsluttet,** før maskinen tændes. • Brug korrekt tilslutningskabel

• Kontroller strømforsyningen til maskinen, og sørg for, at den er den samme som angivet på serienummerpladen eller klistermærket.
• Sørg for, at kablet er sikret mod direkte hør, olie, fodfald. • Brug ikke vand under tryk til at rengøre maskinen, da dette kan trænge ind i de elektriske komponenter.

BEMÆRK: Du skal følge alle sikkerhedsanbefalinger nævnt i denne brugervejledning og overholde alle normer for forebyggelse af arbejdsrisiko på alle steder.

SIMA, SA er ikke ansvarlig for de eventuelle konsekvenser, men den uhensigtsmæssige brug af bukkemaskinen eller den kombinerede (bukke/skære) maskine.

Machine Translated by Google

14.GARANTI

SIMA, SA producenten af lette maskiner til byggeri besidder et net af tekniske tjenester "SERVI CHASM".

Reparationer under garanti foretaget af SERVÍ-SIMA er underlagt nogle strenge betingelser for at garantere en høj kvalitet og service.

SIMA SA garanterer alle sine produkter mod enhver fabrikationsfejl; at tage hensyn til betingelserne angivet i det vedhæftede dokument "GARANTIBETINGELSER". Sidstnævnte ville ophøre i tilfælde af manglende overholdelse af de fastsatte betalingsbetingelser. SIMA SA forbeholder sig ret til at foretage ændringer og ændringer af sine produkter uden forudgående varsel.

15. RESERVEDELE

Reservedelene til bukke- og kombinerede maskiner, fremstillet af SIMA, SA findes i reservedelsplan, vedlagt denne manual.

For at bestille en reservedel, bedes du kontakte vores alter-sales-service og tydeligt angive maskinens serienummer, **model, fremstillingsnummer og fremstillingsår, som fremgår af serienummerpladen eller klistermærket.**

16. MILJØBESKYTTELSE

Råvarer skal indsamles i stedet for at smide rester væk. Instrumenter, tilbehør, væsker og pakker skal sendes til bestemte steder til økologisk genbrug. Plastkomponenter er mærket til selektiv genanvendelse.

WEEE-rester fra elektriske og elektroniske instrumenter skal opbevares på bestemte steder til selektiv indsamling.

17. DEKALARATIONER OM STØJ

De akustiske niveauer, der udsendes af MASKINEN, er lavere end 70 dB (A)

18. ERKLÆRINGER OM MEKANISKE VIBRATIONER

Maskinen udviser ikke nogen kilde til mekaniske vibrationer, der forårsager risici for operatørens sundhed eller sikkerhed.

Machine Translated by Google